Granulu katls BIODOM 77
Shema № 1

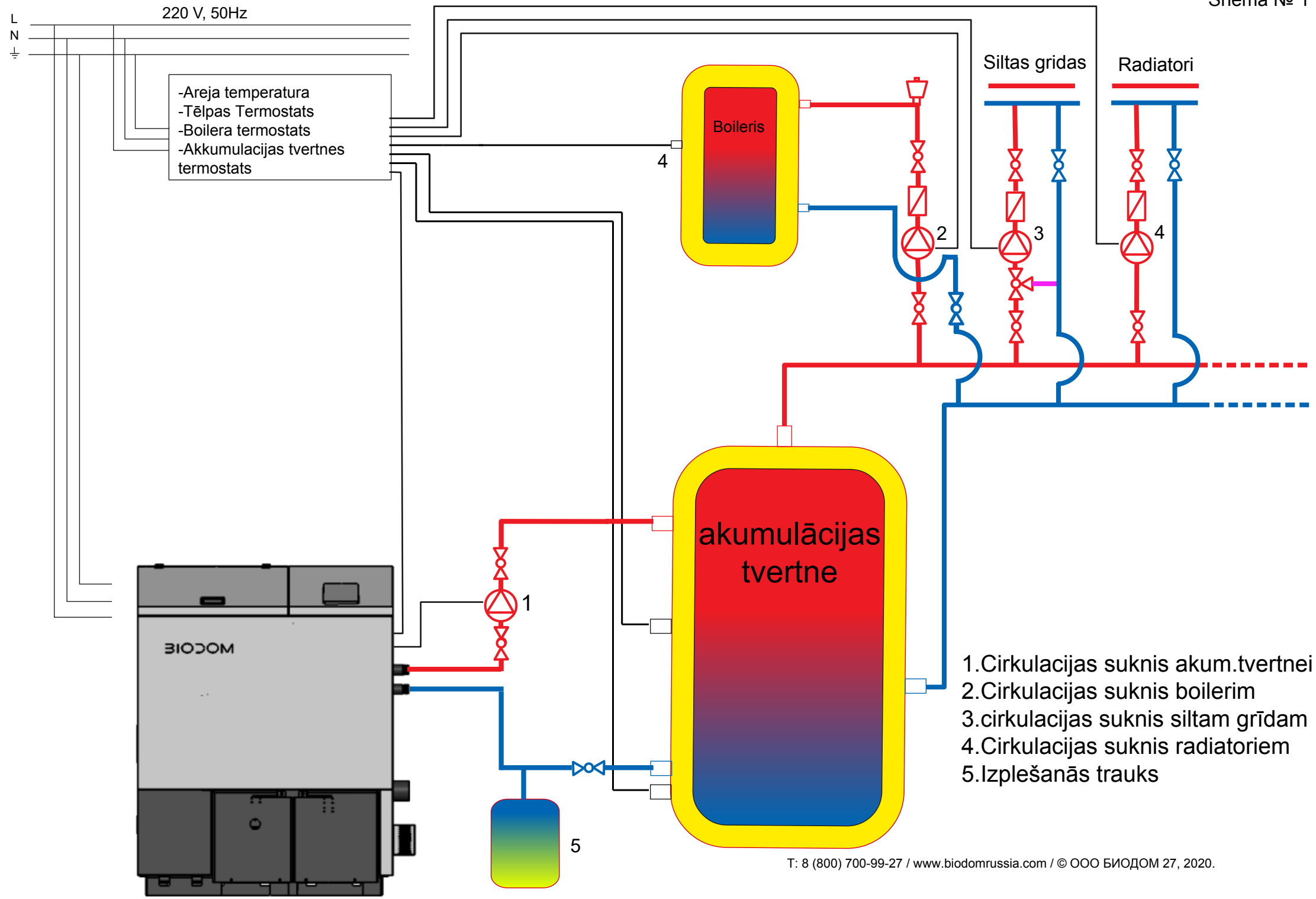

1.Cirkulacijas suknis akum.tvertnei
2.Cirkulacijas suknis boilerim
3.cirkulacijas suknis siltam grīdam
4.Cirkulacijas suknis radiatoriem
5.Izplešanās trauks

T: 8 (800) 700-99-27 / www.biodomrussia.com / © ООО БИОДОМ 27, 2020.

Granulu katls BIODOM 77
Shema № 2

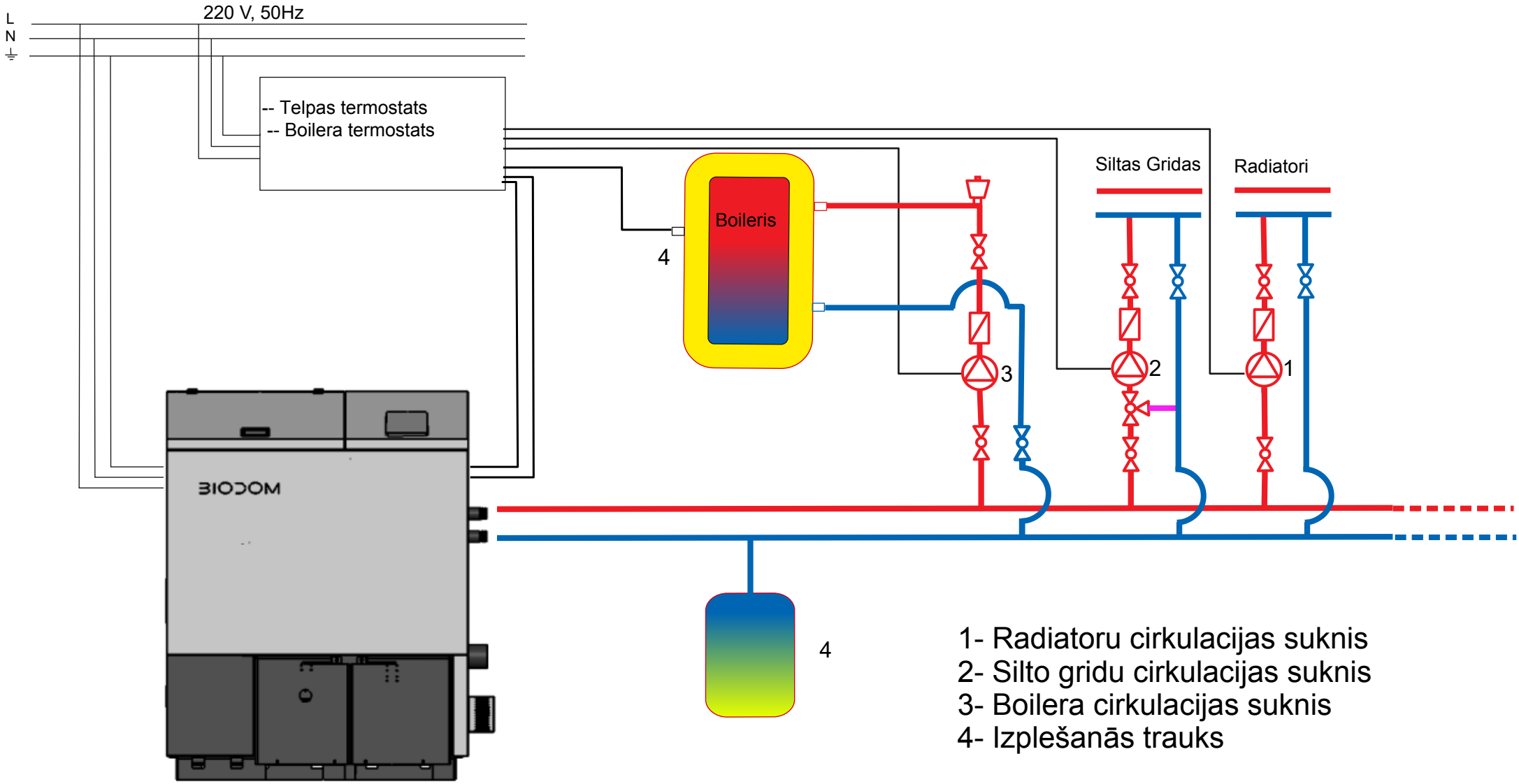

1- Radiatoru cirkulacijas suknis
2- Silto gridu cirkulacijas suknis
3- Boilera cirkulacijas suknis
4- Izplešanās trauks